APILADOR ELÉCTRICO

CL_J

CL1016JD

CARACTERÍSTICAS DEL PRODUCTO

- Interruptor de llave, indicador de batería, botón de arriba y abajo, interruptor de velocidad de tortuga están integrados en el timón, fácil de operar.

MECANOMOVIL S.L.
AVDA. REAL MONASTERIO STA. MARIA DE POBLET 66 - QUART DE POBLET 46930 VALENCIA
TEL. 961 548 527 - comercial2@mecanomovil.es
www.mecanomovil.es
Los materiales y carácteristicas están sujetos a modificaciones sin previo aviso. Datos válidos salvo error de imprenta.

Características								
1.2	Modelo		CL1216J	CL1220J	CL1225J	CL1230J	CL1235J	CL1016JD
1.3	Energía		Eléctrico					
1.4	Conducción		A pie					
1.5	Peso nominal de tracción	Q (kg)	1.2					
1.6	Centro carga	C (mm)	600					
1.8	Centro carga cara horquilla	X (mm)	780					
1.9	Distancia entre ejes	Y (mm)	1215					1100
2.1	Peso de servicio con batería	Kg	500	550	560	570	580	406
Neumáticos								
3.1	Tipo de neumático		Poliuretano					
3.2	Tamaño rueda motriz	Ø x w (mm)	Ø210 x 70					
3.3	Tamaño rueda	Ø x w (mm)	Ø 80 x 60					Ø 80 x 70
3.4	Ruedas adicionales (Dimensiones)	Ø x w (mm)	Ø 150 x 58					
3.5	Ruedas, número delanteras / traseras		1x+1/4					
3.6	Ancho vía trasera	B10 (mm)	416					516
3.7	Ancho vía delantera	B11 (mm)	690/505					410/535
Dimensiones								
4.2	Altura del mástil, bajado	H1 (mm)	2014	1548	1798	2048	2298	2000
4.3	Elevación libre	H2 (mm)	0					1485
4.4	Elevación	H3 (mm)	1600	2000	2500	3000	3500	1600
4.5	Altura del mástil, extendida	H4 (mm)	2014	2513	3013	3513	4013	2050
4.9	Altura total (con timón)	H14 (mm)	870/1200					
4.15	Disminución fuerza	H13 (mm)	90					86
4.19	Longitud total	L1 (mm)	1745					1632
4.20	Longitud hasta la cara de la horquilla	L2 (mm)	595					482
4.21	Ancho total	B1/b2 (mm)	795					
4.22	Dimensión horquillas	s/e/l (mm)	60/180/1150					60/160/1150
4.25	Anchura de las horquillas	B5 (mm)	570/685					570/695
4.32	Distancia min. Al suelo	M2 (mm)	34					26
4.33	Ancho de pasillo palet 1000 x 1200 ancho horquillas	Ast (mm)	2225					2120
4.34	Ancho de pasillo paleta 800 x 1200 largo horquillas	Ast (mm)	2166					2060
4.35	Radio giro min.	Wa (mm)	1386					1280
Rendimiento								
5.1	Velocidad de desplazamiento, cargado/descargado	(km/h)	4.0/4.2					
5.2	Velocidad de elevación, con/sin carga	(mm/s)	92/133					92/136
5.3	Velocidad de descenso, con/sin carga	(mm/s)	112/73					112/98
5.8	Capacidad máxima de ascenso, con/sin carga	(%)	3/10					
5.10	Freno de servicio		Electromagnético					

MECANOMOVIL S.L.
AVDA. REAL MONASTERIO STA. MARIA DE POBLET 66 - QUART DE POBLET 46930 VALENCIA
TEL. 961 548 527 - comercial2@mecanomovil.es
www.mecanomovil.es
Los materiales y carácteristicas están sujetos a modificaciones sin previo aviso. Datos válidos salvo error de imprenta.

Conducción			
6.1	Motor de accionamiento, 60 minutos	(kW)	0.75
6.2	Potencia del motor de elevación a S3 15%.	(kW)	2.2
6.3	Batería según DIN 43531/35/36 A,B, C no		no
6.4	Tensión de la batería/capacidad nominal	(V/Ah)	2 x 12/100
6.5	Peso de la batería (+/- 5%)	(kg)	2 x 27
Otros			
8.1	Tipo de control de accionamiento		DC
8.4	Nivel de ruido en el oído del operador	(dB(A))	≤ 70
10.5	Dirección		mecánica

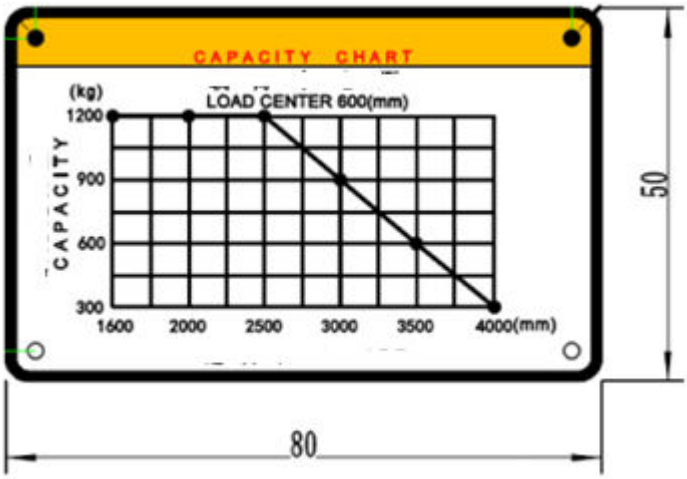

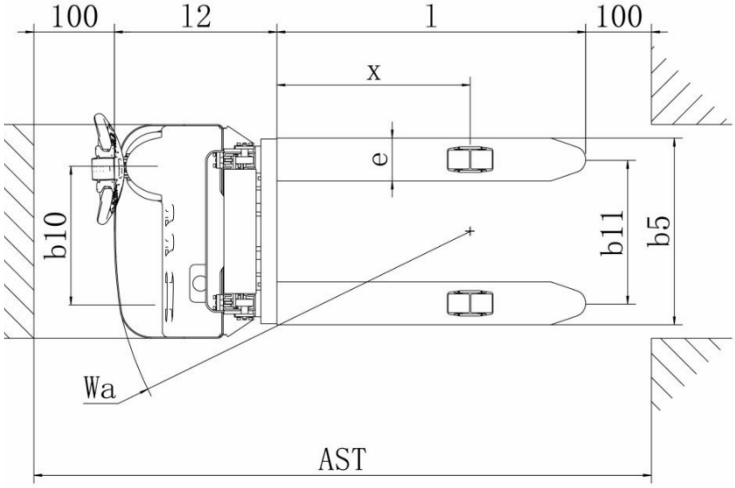

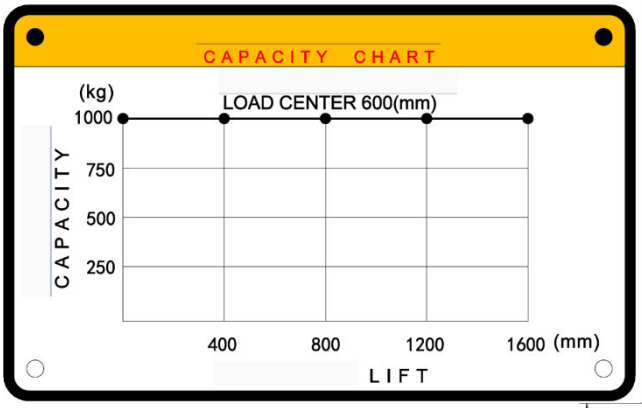

CL1016JD

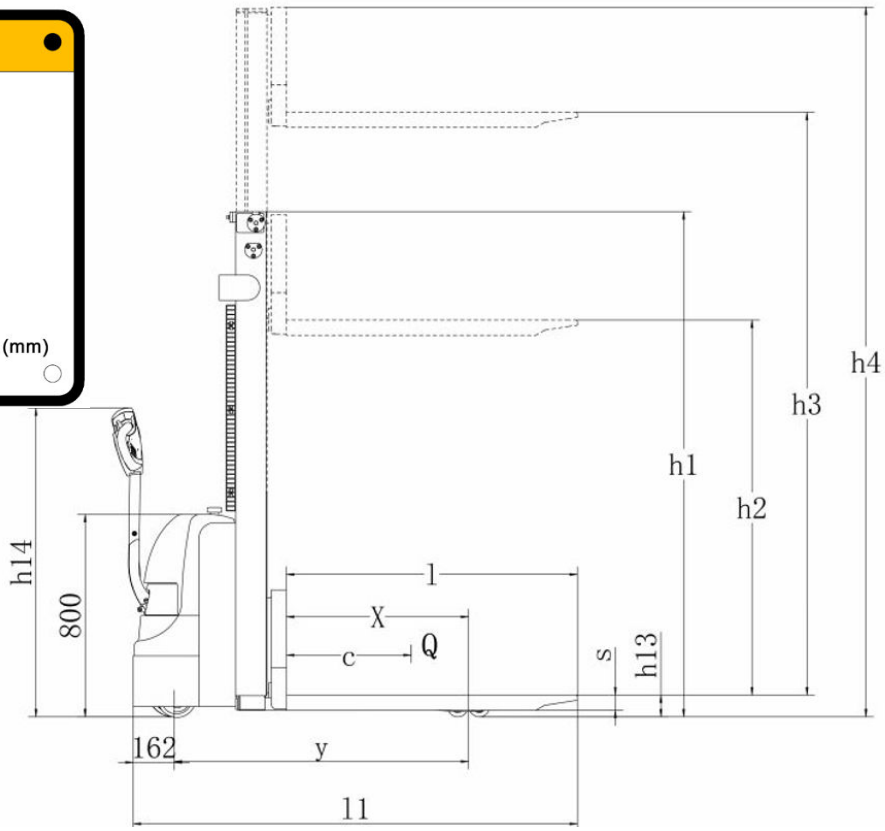

MECANOMOVIL S.L.
AVDA. REAL MONASTERIO STA. MARIA DE POBLET 66 - QUART DE POBLET 46930 VALENCIA
TEL. 961 548 527 - comercial2@mecanomovil.es
www.mecanomovil.es

Los materiales y carácteristicas están sujetos a modificaciones sin previo aviso. Datos válidos salvo error de imprenta.